Pobrano z mamadecor.pl

Art.-Nr.: 6723102xx

TRIO
LIGHTING FOR YOU

(DE) ACHTUNG!
Vor Beginn der Montagearbeiten lesen Sie bitte aufmerksam die Sicherheitshinweise!

(EN) WARNING!
Before assembling, please read carefully the safety instructions!

(NL) LET OP!
Lees de veiligheidsinstructies zorgvuldig door voordat u met de montage begint!

(FR) ATTENTION!
Avant le d□ut des travaux de montage, pri□e de lire attentivement les consignes de s□curit□

(IT) ATTENZIONE!
Prima di installare leggere attentamente l´avviso di sicurezza!

(ES) ATENCI□N!
Antes de comencar con los trabajos de montaje leer detenidamente los avisos de seguridad!

(PL) UWAGA!
Przed przystŃpieniem do prac montaŨowych uwaŨnie naleŨy przeczytaĺ wskazŃ ki bezpieczeŒstwa!

(FI) HUOMIO!
Ennen asennust□den aloittamista pyyd□mme Teit□lukemaan turvaohjeet huolellisesti!

(CZ) POZOR!
Neď za¦nete prov□dŊt montŃ n□pr□ e, pś e¦tŊte si dŢkladnŊ bezpe¦nostn□pokyny!

(RU) Ј ї R ѓ ф ї R Ґ!
Ґ ts ѿOчOѿO ѯtsѿlsOЖѿ r Ъ tѿOвls ɵѿqdѯOlsјѿ r ѿts ʧtѿtsчlsqlsј ɨlsq ƶҀOLOѿqw ѿts lsј□ѿqdҀј в јLtsʧOɳѿtsɳlsq!

(GR) ΘΛΒ□Βј ō!
Θј§3 Ůdȝ ŭ§Ů»Ůɔɤɔɐ Ůdʃ ůgȝŮјɛɕə»ɧɔqůdʃ ŭ§ŮƀΥůŮŮ ´ јɕůŮəŮ§əΥ Ů§ʃ g ´ ɕŭŮ«Ů§ʃ ŮůűŮə»Ůʃ!

(RO) ATENŝIUNE!
A se citi cu aten□ie □di ca□iile privind siguran□a, □ainte de □ceperea montŁrii!

(BG) B¢RMAHRE!
Θpe Ґ R Ґ a 3aʧoчѿelse paвtslsqls¿ ʧts ѯtsѿlsaЖO ʧpoчeTeTe BHqMaTeɲHo yʧbTBaHqeTo 3a вe3oʧacHocT!

(TR) DIKKAT!
Montaja ba□lamadan □nce e g□ enlik talimatnamesini titizlikle okuyunuz!

(HU) FLGYELEM!
A szerel□si munk□k megkezd□s□ elŖtt figyelmesen olvassa el a biztons□gi □m utat□sokat!

(SV) OBS!
L□s s□erhetsanvisningama noga innan du b□jar med monteringsarbetena!

(HR) POZOR!
Prije po¦etka montaģe molimo pozorno pro¦itajte sigurnosne naputke!

(SL) POZOR!
Prosim,da pred zacetkom montaze,zaradi varnosti preberete vas navodila,ki so prilozena!

(SK) POZOR!
Pred t□m ako za¦nete robit' mont□ ne pr□ e, pre¦ítajte si d□ ladne bezpe¦nostn□pokyny!

(PT) CUIDADO!
Antes de iniciar os trabalhos de montagem por favor leia atentemente os avisos de seguran□a!

(BA) POZOR!
Prije po¦etka montaģe molimo paģljivo pro¦itajte sigurnosne upute!

(LT) DĂMESIO!
Norădami saugiai ir teisingai sumontuoti šviestuv vadovaukitās šia instrukcija!

(ET) HOIATUS!
Enne monteerimist lugege ohutusjuhised t□el epanelikult l□bi!

(DA) OBS!
L□s sikkerhedsinformationen n□je, f□r du monterer produktet!

(NO) ADVARSEL!
Les sikkerhetsinformasjonen n□ye f□r du monterer produktet!

(LV) UZMANĮBU!
Pirms montŮģas uzmanĮgi izlasiet droš□bas norŮd□jumus!

(SR) UPOZORENJE!
Prije po¦etka montaģe, paģljivo pro¦itajte sigurnosne upute!

TRIO Leuchten GmbH
TRIO International GmbH
Gut Nierhof 17
D-59757 Arnsberg
www.trio-lighting.com

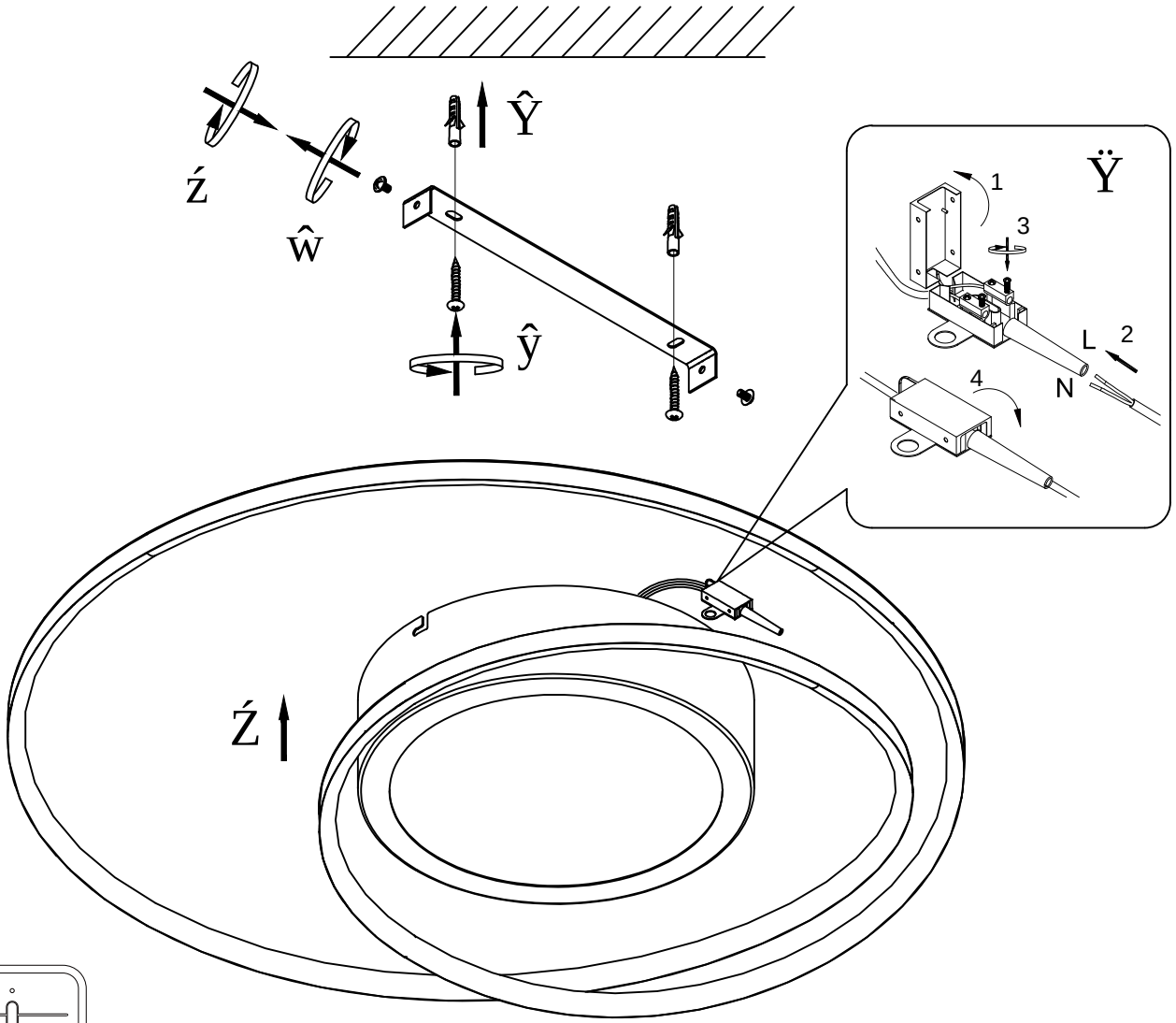
WEEE-Reg. Nr.: DE78273666
TRIO Lighting Ib□rica s.l.: RAEE 4544
TRIO Lighting Italia s.r.l.: RAEE IT13020000007829
TRIO Lighting Scandinavia Oy: WEEE PIR2005Y354114/2114

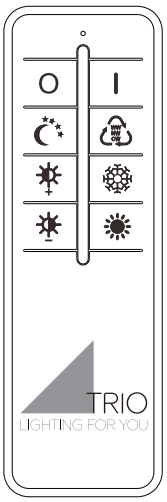
Developed in Germany by
Made in PRC

Pobrano z mamadecor.pl

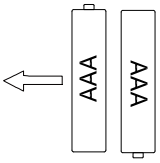
Art.-Nr.: 6723102xx

TRIO
LIGHTING FOR YOU





Frequency: 2.4GHz
P < 1W



2 x AAA 1.5V

230V~50Hz
1 x LED 56W

trio-lighting.com/
672310207

Pobrano z mamadecor.pl

DE	Dieses Produkt enthält eine Lichtquelle(n) der Energieeffizienzklasse(n) **E**
EN	This product contains light source(s) of energy efficiency class(es) **E**
NL	Dit product bevat lichtbron(nen) van energiezuinigheid, klasse(n) **E**
FR	Ce produit contient une/des source(s) lumineuse(s) de classe(s) d'efficacité énergétique **E**
IT	Questo prodotto contiene fonte/i luminosa/e della/e classe/i di efficienza energetica **E**
ES	Este producto cuenta con fuente(s) luminosas de eficiencia energética de clase(s) **E**
PL	Produkt zawiera źródła światła o klasie(-ach) efektywności energetycznej **E**
FI	Tämä tuote sisältää valolähteitä , joiden energiatehokkuusluokka (tai luokat) on (ovat) **E**
CZ	Svítelní zdroj/svítelné zdroje tohoto produktu je/jsou v energetické třídě/energetických třídách **E**
RU	Данное изделие содержит источник(и) света класса(ов) энергоэффективности **E**
GR	Το προϊόν αυτό περιέχει πηγή(ές) φωτός της κλάσης ενεργειακής απόδοσης **E**
RO	Acest produs conține sursă/surse de lumină cu clasă/clase de eficiență energetică **E**
BG	Този продукт съдържа светлинен източник(ци) от клас(ове) на енергийна ефективност **E**
TR	Bu ürün **E** enerji verimlilik sınıflarına ait ışık kaynaklarını içermektedir
HU	Ez a termék **E** energiahatékonysági osztályba tartozó fényforrást tartalmaz
SV	Denna produkt innehåller ljuskälla/ljuskällor i energieffektivitetsklass(er) **E**
HR	Ovaj proizvod ima izvore svjetla energetske učinkovitosti klase **E**
SL	Ta izdelek vsebuje svetlobne vire razredov energijske učinkovitosti **E**
SK	Toto zariadenie obsahuje svetelný zdroje triedy energetickej účinnosti **E**
PT	Este produto contém uma(s) fonte(s) de luz da(s) classe(s) de eficiência energética **E**
BA	Ovaj proizvod sadrži izvor(e) svjetlosti energetske efikasnosti klase(a) **E**
LT	Šiame gaminyje naudojamas šviesos šaltinis (-iai), priklausantis (-ys) energijos vartojimo efektyvumo klasei (-ėms) **E**
ET	See toode sisaldab **E** klassi(de) energiasäästlikkusega valgusallikat(id)
DA	Dette produkt indeholder lyskilde(r) af energimærkningsklassern(e) **E**
NO	Dette produktet inneholder lyskilde(r) til energieffektivitetsklassen(e) **E**
LV	Šis produkts satur enerģijas avota(-u) gaismas avotus(-us) **E**
SR	Ovaj proizvod sadrži izvor(e) svetlosti energetske efikasnosti klase(a) **E**
UK	Цей виріб містить джерело(а) світла класу(ів) енергоефективності **E**