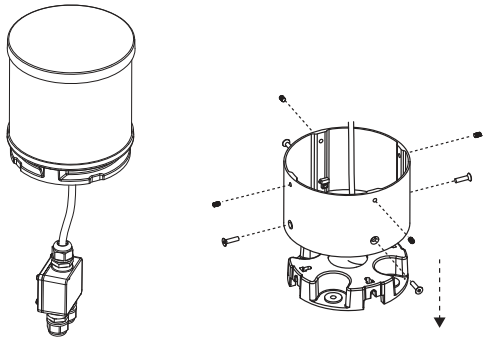
Pobrano z mamadecor.pl

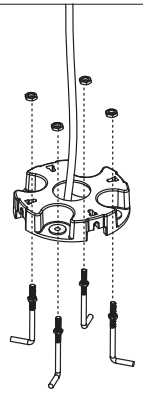
FARO
BARCELONA

1

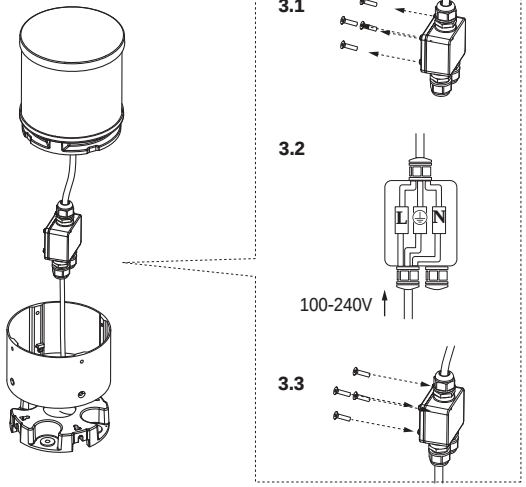


2

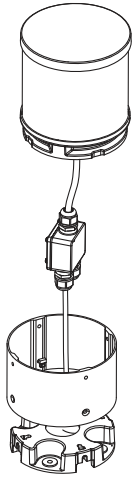


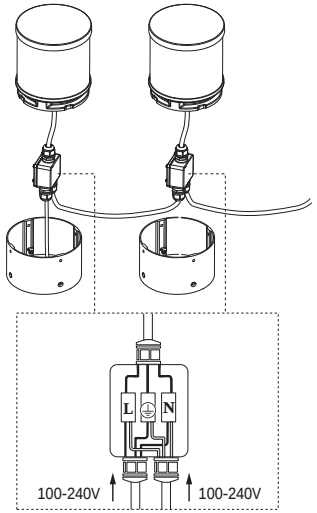


3

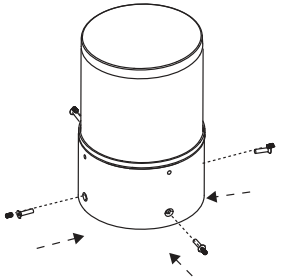


4

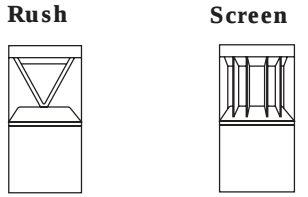




5



6



CCT (options see www.faro.es)

14W 2700K CRI90 þ **14W 3000K CRI90** þ **14W 4000K CRI90**

LENS (options see www.faro.es)

360ï¿½ 360ï¿½Wide þ **180ï¿½**

TECHNICAL FEATURES

COB LED 14W INCL



Pobrano z mamadecor.pl



Together
we take care
of the planet

Together we take care of the planet. This is why we reduce paper consumption. Please refer to the safety, maintenance and warranty instructions at www.faro.es. If you cannot access it, call us at +34 937 723 965 or write to export@faro.es.

Juntos cuidamos el planeta. Por eso reducimos el consumo de papel. Puedes consultar las instrucciones de seguridad, mantenimiento y garantï¿½ en www.faro.es. Si no puedes acceder, llï¿½anos al +34 902 165 166 o escrï¿½enos a faro@lorefar.com.

Junts cuidem el planeta. Per aixï¿½ reduï¿½ el consum de paper. Pots consultar les instruccions de seguretat, manteniment i garantia en www.faro.es. Si no hi pots accedir, telefona'ns al +34 902 165 166 o escriu-nos a faro@lorefar.com.

Ensemble, nous prenons soin de la planï¿½e. C'est pourquoi nous rï¿½uisons la consommation de papier. Veuillez-vous rï¿½er aux instructions de sï¿½uritï¿½, d'entretien et de garantie sur www.faro.es. Si vous ne pouvez pas y accï¿½er, appelez-nous au +34 937 723 965 ou ï¿½rivez ï¿½export@faro.es.

Insieme proteggiamo il pianeta. Questo ï¿½il motivo per il quale abbiamo ridotto il consumo di carta. Per favore, leggi le istruzioni sulla sicurezza, la manutenzione e la garanzia sul sito www.faro.es
Se non puoi accedere, chiamaci al +34 937 723 9ó5 o scrivici a export@faro.es.
Juntos cuidamos do planeta. ï¿½por este motivo que reduzimos o consumo de papel. Consulte as instruï¿½s de seguranï¿½ manutenï¿½ e garantia em www.faro.es. Se nï¿½ conseguir aceder, ligue para +34 937 723 965 ou escreva para export@faro.es.

Gemeinsam sorgen wir uns um unseren Planeten. Deshalb reduzieren wir den Papierverbrauch. Bitte beachten Sie die Sicherheits-, Wartungs- und Garantiehinweise unter www.faro.es. Wenn Sie nicht darauf zugreifen kï¿½nen, rufen Sie uns unter +34 937 723 965 an oder schreiben Sie an export@faro.es.

We dragen samen zorg voor onze planeet. Daarom verminderen wij het papiergebruik. Raadpleeg de veiligheids-, onderhouds- en garantiehandleiding op www.faro.es. Kan u ze niet raadplegen? Bel ons op +34 937 723 965 of schrijf ons op export@faro.es.

ʐÙвα ű ɟʁɜÚααɞgɛŮ Ůɞɜ ´əÜɜɐŮɖ. ΰ¤Ü Ůgΰ̈ʃɜ Ůɞɜ əʃɔɞ ɛΰ¤ ιɜɞgɛŮ ΰ̈ɖɜ əÜΰÜɜϒəɤůɖ ɢΰɟ Ü¤ɞ ι. ΘÜɟÜəÜəɞ¡ɛŮ, Ůɜ Üΰɟɣɜΰ̈Ů ůΰ¤ɡ ɞΰ̈ɖɔ¤Ůɡ Ůůΰ̈Üəΰ¤ΰ̈ɡ, ůgɜΰ̈ɐɟɖůɖɡ əÜ¤ Ůɔɔ¡ɖůɖɡ ůΰ̈ɖɜ ¤ůΰ̈ɞůəɞ̈Ü www.faro.es. õ ɜ ΰ̈Ůɜ ε´ɞɟΰ¤ΰ̈Ů ɜÜ Ü´ɞəΰ̈ɐůůΰ̈Ů ´ɟɦůbŮΰ̈ɖ, Ůɖəΰ̈ΰɤɜɐůΰ̈Ů ɛΰ̈ɡ ůΰ̈ɞ +34 937 723 965 ɐ ɔɟϒɣΰ̈Ů ɛΰ̈ɡ ůΰ̈ɞ export@faro.es.

Jɖʒɟɦ¤ʃɟ ɖʒ ʳ ʟΘʙʇ¤ʃɖɖʒɦʷ ʇ¤ ʧɖɛΘɖɛɟ¤ʃɛɟ. J ʇ¤ʃ¤ ʧʃ¤ʇɥɟɖʒ¤ ɖʒ ʳ ɦɲʇ¤ʕʇɛΘ ʰ Θɟɖʒ ʧʃ¤ʃ¤ʇɛɟʁɛɟɖɛɖɟ ʁ¤ɖʒɟɖɛɖɟ. J ʇ¤ɥΘɖɛ¤ʔɦɲ¤Θ, ʇ¤ʁɛɖΘ¤ʃɖ¤ʃɟɦʲ ʕ ɖɖɛɦɲ¤ʇɛ¤ʕɥɖʷɖʒ ʧʃ¤ʇ¤ ʁɟɟʟʇ¤ʧΘɦɖɛʇ¤ɦ¤ʃɖ, ¤ʃɟ⊓ɛɖɖɥɟɟɦʕʇ¤ɖʒ¤ʇ¤ʁɦɖ¤ɛɟɖ ɖɛΘ¤ʇΘΘɛɖ¤ʃɖɖ ɛΘ ɦΘ¤ʔ¤ʃɟ www.faro.es. ɾɦɖɛɖ ɐ ʳ ɛɟ ɟ ɖʒ¤ʇ¤ʃɟ ʧʃ¤ɖɛ¤ɥɖ¤ʃ ʕ ɛɟɟ¤ʃɖʒɛ ʜ¤ʇɦ¤ʃ¤ʇ¤ʧ, ʧʃ¤ʟ¤ʇ¤ɛɖ¤ʃɟ ɛɟΘɖʒ ʧʃ¤ ¤ʃɟɖ¤ɟ ₩ʇ¤ɛɟ +34 937 723 965 ɖɖɛɖ ɛΘʧɖʰ ɖ¤ʃɟ ɛΘ **export@faro.es.**

Spoleļnŋ peļujeme o planetu. Proto omezujeme spotřebu papïï¿½. Přečtěte si, prosïï¿½, pokyny tï¿½ajïï¿½e bezpečnosti, ïï¿½žby a zïï¿½ky na www.faro.es. Pokud na strïï¿½ky nemïï¿½e přïï¿½up, zavolejte nïï¿½ na tel. +34 937 723 965 nebo napište na export@faro.es.

Razem dbamy o planetň. Dlatego zmniejszamy zużycie papieru. Proszę zapoznać się z instrukcjami bezpieczeństwa, konserwacji i gwarancji na www.faro.es. Jeśli nie możesz uzyskać do niego dostępu, zadzwoń do nas pod numer +34 937 723 965 lub napisz na adres export@faro.es.

ʅΘɟʜ¤ʇ¤ ¤ɖʃɟ ɦɲɟ ɛ¤ɛɖʃʞɖʃɖʒ ʟΘ ʧʃɛΘ¤ʇ¤ɟʟΘʟΘ. Ето защо намаляваме консумацията на хартия. Моля, направете справка с инструкциите за безопасност, поддръжка и гаранция на **www.faro.es.** Ако нямате достъп до сайта, обадете ни се на **+34 937 723 965** или пишете на **export@faro.es.**

Spolo¦ne sme sa po araš o tejto plan®te. To je diï¿½od, pre čo sme zniï¿½ spotrebu papiera. Pozri pokyny k bezpečnosti, ïï¿½žby a zïï¿½ky na www.faro.es. Ak nemïï¿½ete pristupovať, zavolajte na telefïï¿½ne čï¿½lo +34 937 723 965 alebo pïï¿½te n export@faro.es.

Ҵ o o o o ₱ϗo ϸo ϥo o
.o ρo o F o o o ϸo F o o o o ϸg o o Ҵϗo o F o o FMo
ɯ o o o o F Ч ϥ o o o o ϸg o ɯ o o o ŧ ρ ΰ̈F п ŧ ρ o
ő ő ő ⊕TI-№2⊕Šă o o o ϥo Ў o Fo ɯ o ϥo Њ o Fo
ϥo ϗo Њ ϸ F ^ o o o Б o o o o F o o o o o ϸ ϸ o o FMɯ
ɯ o ϥo ρ Ҵ ϸo F o Ў **Ьоп фот тно фср** o o o
ŜÈLJ2№ΰ̈ Ж TI-№2⊕Šă o o ɯ