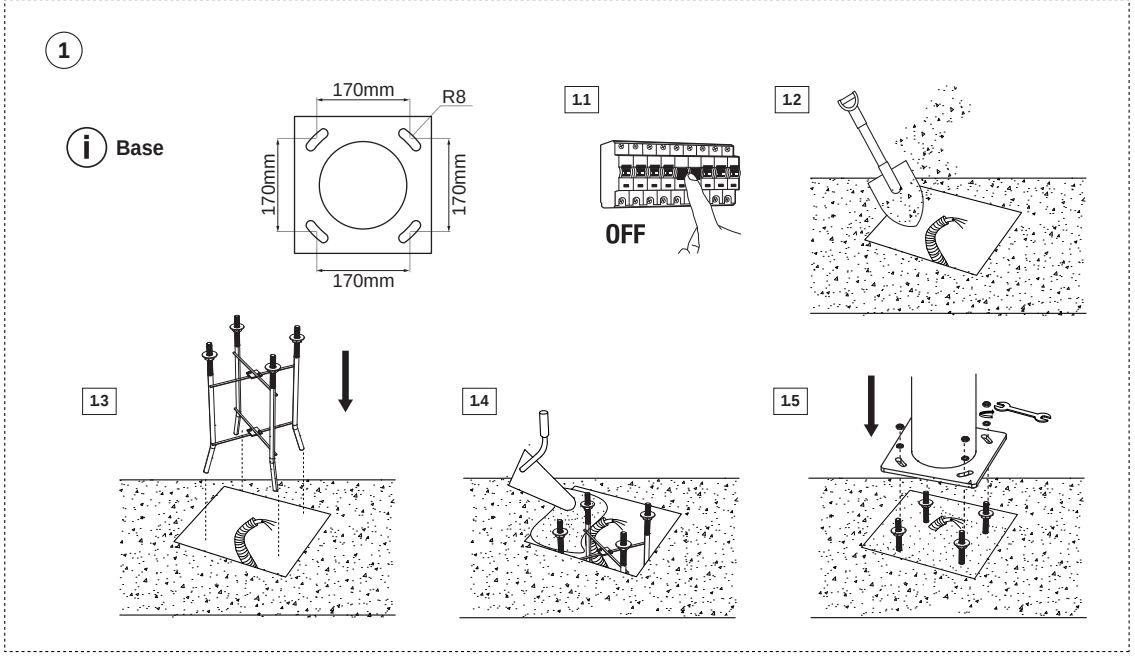
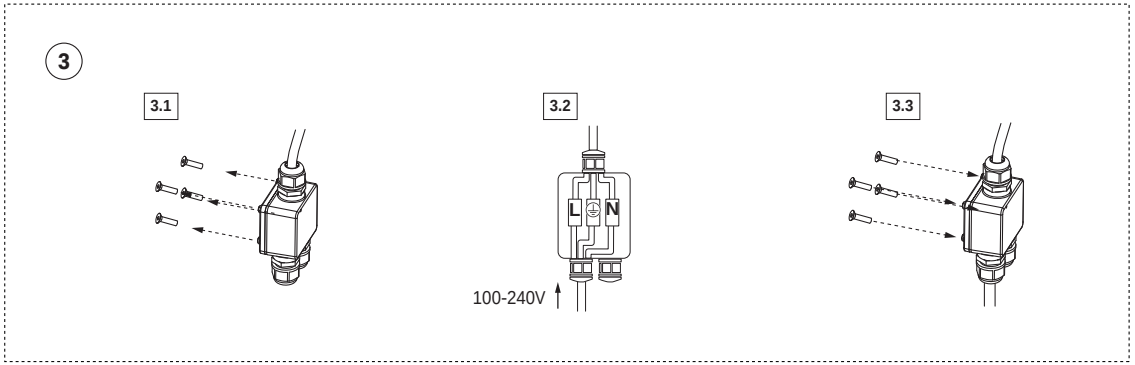
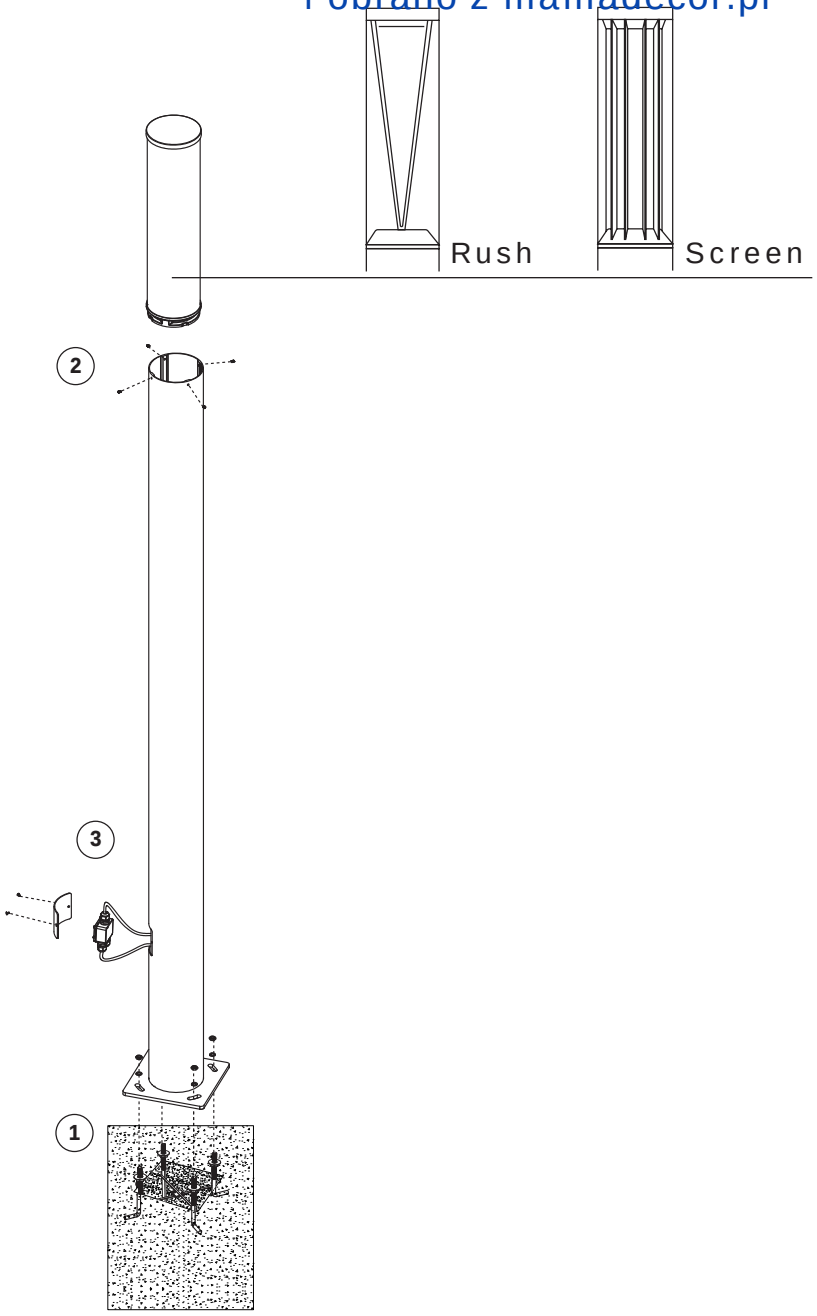
Pobrano z mamadecor.pl

FARO
BARCELONA







CCT (options see www.faro.es)

2700K CRI90 b 3000K CRI90 b 4000K CRI90

LENS (options see www.faro.es)

360½ b 360¥Wide b 180½

repair service

LED E

This product contains a light source of energy efficiency class E.
Este producto contiene una fuente luminosa de la clase eficiencia energética E.

IP65
IK10

100-240
V~

50/60
Hz

DALI
CASAMBI
optional

CE

EAC

UKCA

RoHS Compliant

RECYCLE

Together we take care of the planet

Pobrano z mamadecor.pl



Together we take care of the planet.

Together we take care of the planet. This is why we reduce paper consumption. Please refer to the safety, maintenance and warranty instructions at www.faro.es. If you cannot access it, call us at +34 937 723 965 or write to export@faro.es.

Juntos cuidamos el planeta. Por eso reducimos el consumo de papel. Puedes consultar las instrucciones de seguridad, mantenimiento y garantï½² en www.faro.es. Si no puedes acceder, llïanos al +34 902 165 166 o escrïe-nos a faro@lorefar.com.

Junts cuidem el planeta. Per aixï½² reduï el consum de paper. Pots consultar les instruccions de seguretat, manteniment i garantia en www.-faro.es. Si no hi pots accedir, telefona'ns al +34 902 165 166 o escriu-nos a faro@lorefar.com.

Ensemble, nous prenons soin de la planï½e. C'est pourquoi nous rï½duisons la consommation de papier. Veuillez-vous rï½fï½er aux instructions de sï½curitï½,d'entretien et de garantie sur www.faro.es. Si vous ne pouvez pas y accï½der, appelez-nous au +34 937 723 965 ou ï½crivez ï½export@faro.es.

Insieme proteggiamo il pianeta. Questo ï½il motivo per il quale abbiamo ridotto il consumo di carta. Per favore, leggi le istruzioni sulla sicurezza, la manutenzione e la garanzia sul sito www.faro.es
Se non puoi accedere, chiamaci al +34 937 723 9ó5 o scrivici a export@faro.es.

Juntos cuidamos do planeta. ï½por este motivo que reduzimos o consumo de papel. Consulte as instruï½es de seguranï½, manutenï½e e garantia em www.faro.es. Se nï½ conseguir aceder, ligue para +34 937 723 965 ou escreva para export@faro.es.

Gemeinsam sorgen wir uns um unseren Planeten. Deshalb reduzieren wir den Papierverbrauch. Bitte beachten Sie die Sicherheits-, Wartungs- und Garantiehinweise unter www.faro.es. Wenn Sie nicht darauf zugreifen kï½nen, rufen Sie uns unter +34 937 723 965 an oder schreiben Sie an export@faro.es.

We dragen samen zorg voor onze planeet. Daarom verminderen wij het papiergebruik. Raadpleeg de veiligheids-, onderhouds- en garantiehandleiding op www.faro.es. Kan u ze niet raadplegen? Bel ons op +34 937 723 965 of schrijf ons op export@faro.es.

ʐÙ«ı ű ɟ ɞɜÛı«ɞɞgɛÛ Ű«ɜ ´ɘÙɜɛŰd. ũ«Ù Ûgű Ûɟɜ Û«ɜ ɘɦɔɞ ɛÛ% ı ɜɞgɛÛ Ûd ɜ ɘÙÛÛɜ Ɏɘ ɤ ůd ɞÛ ɟÛ% ɞ . ÐÙ ɟÙəÙɘ ɞ ɨ ɛÛ, Ûɜ ÙÛ ɟ ɤɜÛÛ ÛÛ% ɡ ɞűd ɔ ɨÛɡ Ûů ű ÙəÛ% Ûɡ, ůɡɜÛɛ ɟ ɖ ůd ɡ ɘÙ% ů ɔ ɨ ɖ ůd ɡ ů Ûd ɜ %ÛÛ ɞ Ûů ɘ « ű Ù www.faro.es. õ ɜ ŭÛɜ ɛ´ ɞ ɟ Û% Ûů ɜÙ Ù´ ɞɘÛɛ ů Ûů Û ´ ɟ ɦ ů ɞÙ ů d, Ûd ɘ Ûű ɤ ɜɛ ů Ûů ɛÙɡ ůÛ ɞ +34 937 723 965 ɛ ɔ ɟ Ɏ ɣ ÛÛ ɛÙɡ ůÛ ɞ export@faro.es.

Ɉ d ʒ ɟ ɦ ı s ɟ d ʒ r ʟ 0 ʙ ʇ s ı s d d ʒ ɦ w ʇ s ʧ d ɞ 0 ɞ ɟ ı s ɟ. Ɉ ʇ s ı s ʧ ʇ s ɥ ɟ d ʒ ı z d ʒ r ɦ ʇ s ʕ ɞ 0 ʰ 0 ɟ d ʒ ʧ ʇ s ı s ɞ ɟ ɞ ɞ z ɟ ɞ d ɟ ʙ ı z d ʒ 0 ɔ d. ɉ ʇ s ɤ 0 d z ı z 2 ɦ ı s 0, ʇ s ʙ ɞ ɞ 0 ı s d s ɟ ı s ɟ ɦ ʲ ʕ d ɞ ɞ ɦ ı s ɞ z ʕ ɥ d ʷ d ʒ ʧ ʇ s ʙ ɟ ɞ ʇ ʧ 0 ɦ d ɞ ʇ s ɦ ı s d, ı s ɟ ʖ ɞ d ɥ ɟ ɦ ʕ ʇ s d ʒ ı z ʇ s ʙ ɦ d z ɤ d ʂ 0 ɞ d ʷ d ɦ 0 ɞ d ʷ d ɞ 0 ɦ 0 2 ı s ɟ www.faro.es. ɾ ɦ d ɞ d ʂ r ɞ ɟ d ʒ ʇ s ɤ ɟ ı s ɟ ʧ ʇ s d z ɥ d ı s ʲ ʕ ɞ ɟ d ʒ ı z ʜ ʇ s ɦ ı s z ʧ, ʧ ʇ s ɞ ɔ ʇ s ɞ ɞ ı s ɟ ɞ 0 d ʒ ʧ ʇ s ı s ɟ d ɟ ɟ ʬ ʇ s ɞ ɞ z +34 937 723 965 d ɞ d d ɞ 0 ʧ d ʰ d ı s ɟ ɞ 0 export@faro.es.

Spoleļnŋ peļujeme o planetu. Proto omezujeme spotřebu papïu. Přečtěte si, prosïa, pokyny tï½kajïcï½e bezpečnosti, ï½ržby a zï½ky na www.faro.es. Pokud na strï½ky nemï½e přï½up, zavolejte nï½ na tel. +34 937 723 965 nebo napište na export@faro.es.

Razem dbamy o planetň. Dlatego zmniejszamy zużycie papieru. Proszę zapoznać się z instrukcjami bezpieczeństwa, konserwacji i gwarancji na www.faro.es. Jeśli nie możesz uzyskać do niego dostępu, zadzwoń do nas pod numer +34 937 723 965 lub napisz na adres export@faro.es.

ʅ 0 ɟ ʜ ɞ ʇ s ɞ d ɟ ɦ ɟ ɞ ɞ ɤ d d ʒ ʟ 0 ʧ ɞ 0 ɞ ɟ ı s 0 ı s 0. Ето защо намаляваме консумацията на хартия. Моля, направете справка с инструкциите за безопасност, поддръжка и гаранция на www.faro.es. Ако нямате достъп до сайта, обадете ни се на +34 937 723 965 или пишете на export@faro.es.

Spolo¦ne sme sa postaraš o tejto plan®te. To je dï½vod, prečo sme znï½ spotrebu papiera. Pozri pokyny k bezpečnosti, ï½ržby a zï½ky na www.faro.es. Ak nemï½ete pristupovať, zavolajte na telefï½ne čï½o +34 937 723 965 alebo pï½te n export@faro.es.

LOREFAR, SL
Dinï½mica nï½
Polï½ono Industrial Santa Rita
08755 Castellbisbal
Barcelona, Spain

www.faro.es