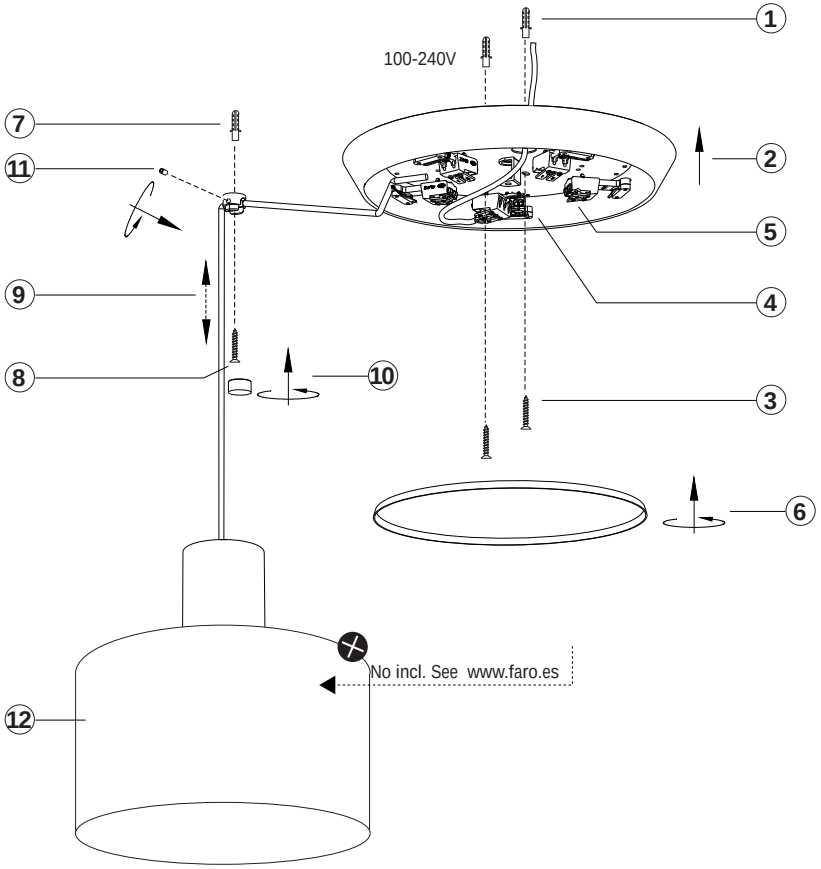
Pobrano z mamadecor.pl

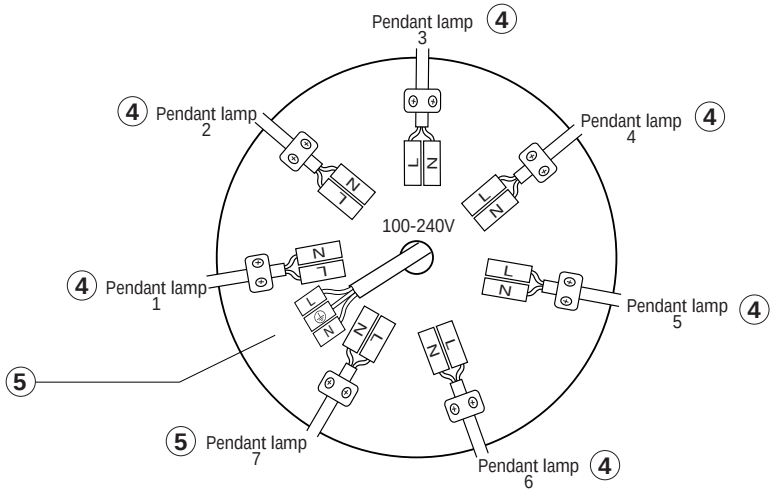
FARO
BARCELONA

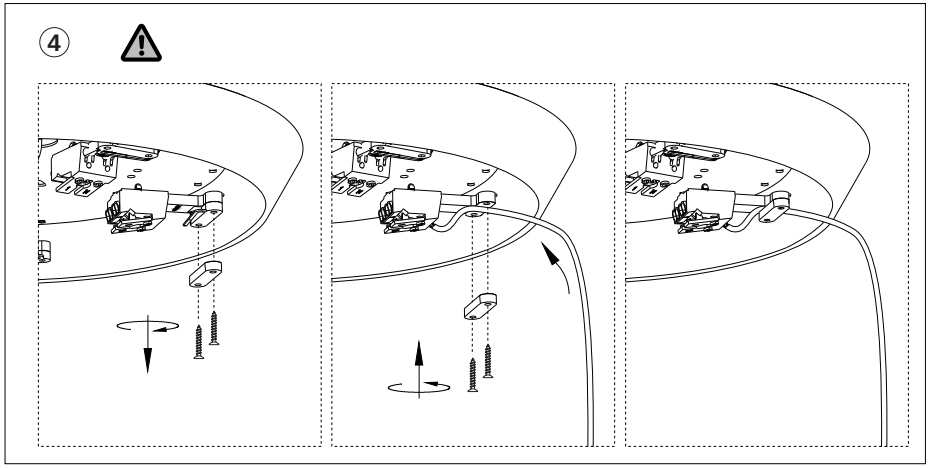
MULTIPLE CANOPY

ref. 68603









Tecnical Features

E27 MAX 7 x 15W LED

0,2m
100-240 V~
50/60 Hz
RoHS compliant
RECYCLE

Together we take care of the planet

Pobrano z mamadecor.pl



Together we take care of the planet.

Together we take care of the planet. This is why we reduce paper consumption. Please refer to the safety, maintenance and warranty instructions at www.faro.es. If you cannot access it, call us at +34 937 723 965 or write to export@faro.es.

Juntos cuidamos el planeta. Por eso reducimos el consumo de papel. Puedes consultar las instrucciones de seguridad, mantenimiento y garantï½² en www.faro.es. Si no puedes acceder, llïanos al +34 902 165 166 o escrïe-nos a faro@lorefar.com.

Junts cuidem el planeta. Per aixï½² reduï el consum de paper. Pots consultar les instruccions de seguretat, manteniment i garantia en www.faro.es. Si no hi pots accedir, telefona'ns al +34 902 165 166 o escriu-nos a faro@lorefar.com.

Ensemble, nous prenons soin de la planï½e. C'est pourquoi nous rï½duisons la consommation de papier. Veuillez-vous rï½fï½rer aux instructions de sï½curitï½,d'entretien et de garantie sur www.faro.es. Si vous ne pouvez pas y accï½der, appelez-nous au +34 937 723 965 ou ï½crivez ï½export@faro.es.

Insieme proteggiamo il pianeta. Questo ï½il motivo per il quale abbiamo ridotto il consumo di carta. Per favore, leggi le istruzioni sulla sicurezza, la manutenzione e la garanzia sul sito www.faro.es
Se non puoi accedere, chiamaci al +34 937 723 9ï65 o scrivici a export@faro.es.

Juntos cuidamos do planeta. ï½por este motivo que reduzimos o consumo de papel. Consulte as instruï½es de seguranï½ manutenï½e e garantia em www.faro.es. Se niï½ conseguir aceder, ligue para +34 937 723 965 ou escreva para export@faro.es.

Gemeinsam sorgen wir uns um unseren Planeten. Deshalb reduzieren wir den Papierverbrauch. Bitte beachten Sie die Sicherheits-, Wartungs- und Garantiehinweise unter www.faro.es. Wenn Sie nicht darauf zugreifen kï½nen, rufen Sie uns unter +34 937 723 965 an oder schreiben Sie an export@faro.es.

We dragen samen zorg voor onze planeet. Daarom verminderen wij het papiergebruik. Raadpleeg de veiligheids-, onderhouds- en garantiehandleiding op www.faro.es. Kan u ze niet raadplegen? Bel ons op +34 937 723 965 of schrijf ons op export@faro.es.

ʐÙ‰ ű ɟ ɞɜŰ‰ɞɞgɛů Ű‰ɜ ´ɘÙɜɐŰůd. ũ‰Ù Ůgű ŋɜ ű‰ɜ ɘŋɔɞ ɛů‰ ı ɜɞgɛů űdɜ ɘÙűÙɜƳɘ·ɤůd ɞŰɟ Ù‰ɞı. ΘÙɟÙɘÙɘɞı ɛů, Ùɜ Ù Ű ɟ ɤɘ Ű Ů ůŰ‰ɞ ɞŰdɔıůɞ Ű ů Ű ɘ Ů‰ Ű ɞ, ůgɜŰɐɟdůdɞ ɘÙ‰ Ůɔɔıdůdɞ ůŰdɜ ‰ůŰ‰ůɘ‰ŭÙ www.faro.es. õ ɜ ŭÙɜ ɛ´ɞɟŮ‰Ű ɜÙ Ù´ɞɘÚɐůŮŰ ´ɟŋůbÙůd, Ůdɘůű ɤɜɐůŰŮ ɛÙɞ ůŰ‰ +34 937 723 965 ɐ ɔɟƳɣŰŮ ɛÙɞ ůŰ‰ export@faro.es.

Jdʒ.jfŋlsȷ dʒ r ʟ0ʙtslɕdʒʃŋʷ ts ʧɑz0ɑ.jlsȷ. J tsls ʧtsɥȷdʒlz dʒ r ʃŋts⁀ɑ0 ʰ 0ȷdʒ ʧtslstɑ.jʁɑzȷɑdȷ ʙlzdʒ0ɕɖ. ɻtsɤ0ɑzlz2ʃŋls0, tsʁtɑ0lsɖls.jʃŋ ʟ ɖɑzʃŋstɑzʟ-ɥɖʷdʒ ʧts ʁȷɻtsʧ0ʃŋɑtsʃŋlsɖ, ls.j⁻ɑɖɥ.jʃŋ⁀tsdʒlz tsʁʃŋdzɤɖʃə0ɑɖʷ ɖ ɕ0tɑ0ɑlsɖɖ ɑ0 ʃŋ0ɔlsȷ www.faro.es. ɾʃŋɑzɖ ə r ɑ.j dʒtsɤȷlsȷ ʧtsdzlzɥɖls ʟ ɖ.jdʒlz ʜtsʃŋlslzʧ, ʧtsɻətsɑɖls.j ɑ0dʒ ʧts ls.jɑz.j Ŵtsɑlz +34 937 723 965 ɖɑzɖ ɑ0ʧɖʰ ɖls.j ɑ0 export@faro.es.

Spoleȷnŋ peȷujeme o planetu. Proto omezujeme spotřebu papïa. Přečtěte si, prosïa, pokyny tï½kajïcï½e bezpečnosti, ïržby a zï½ky na www.faro.es. Pokud na strï½ky nemïže přï½stup, zavolejte nïa na tel. +34 937 723 965 nebo napište na export@faro.es.

Razem dbamy o planetň. Dlatego zmniejszamy zużycie papieru. Proszę zapoznać się z instrukcjami bezpieczeństwa, konserwacji i gwarancji na www.faro.es. Jeśli nie możesz uzyskać do niego dostępu, zadzwoń do nas pod numer +34 937 723 965 lub napisz na adres export@faro.es.

ʅ0ȷʜɑzts ɑɖɟ ŋȷ ɕɑɖʞɖɖʒ ʟ0 ʧɖz0ɑ.jls0ls0. Ето защо намаляваме консумацията на хартия. Моля, направете справка с инструкциите за безопасност, поддръжка и гаранция на www.faro.es. Ако нямате достъп до сайта, обадете ни се на +34 937 723 965 или пишете на export@faro.es.

Spolo¦ne sme sa po araš o tejto plan®te. To je dï½vod, prečo sme znï½ spotrebu papiera. Pozri pokyny k bezpečnosti, ïržby a zï½ky na www.faro.es. Ak nemï½ete pristupovať, zavolajte na telefï½ne čï½o +34 937 723 965 alebo pï½te n export@faro.es.

LOREFAR, SL
Dinï½mica nï½
Polï½ono Industrial Santa Rita
08755 Castellbisbal
Barcelona, Spain

www.faro.es