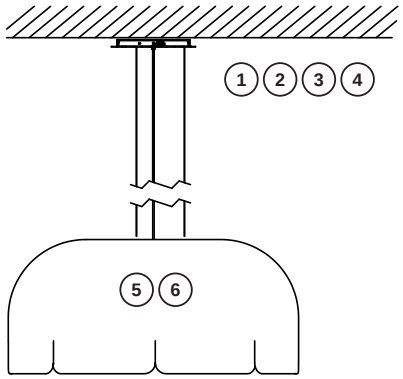
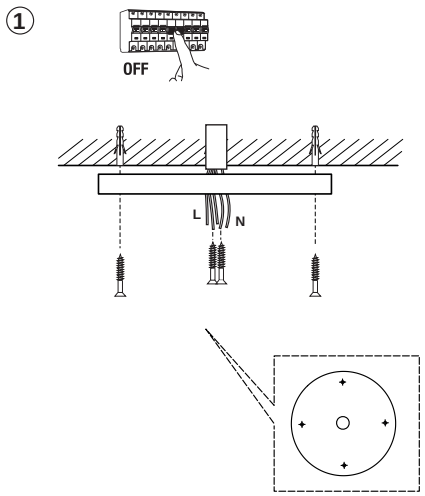
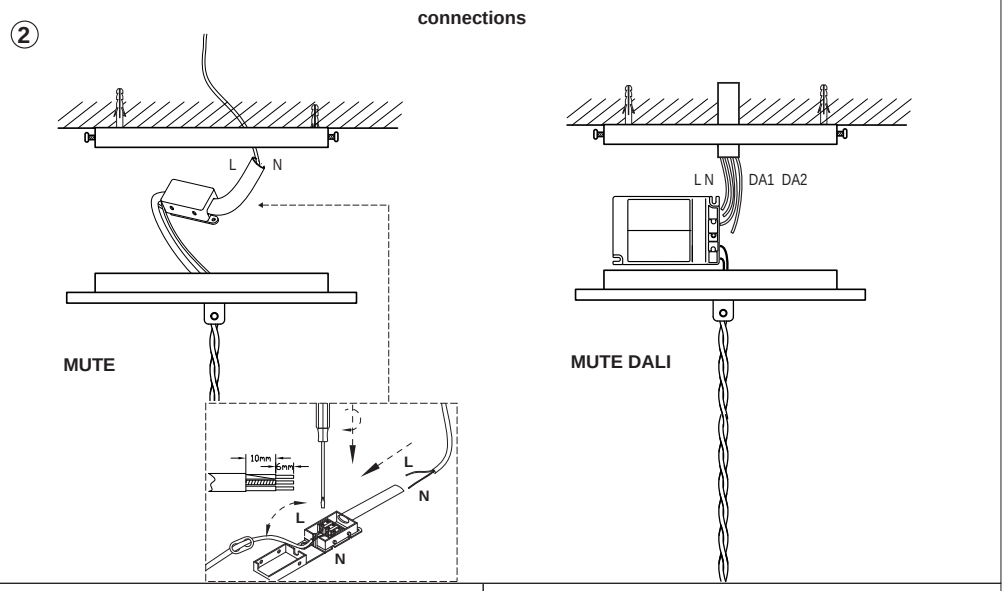
Pobrano z mamadecor.pl

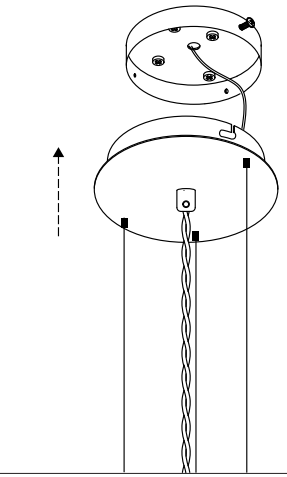
FARO
BARCELONA

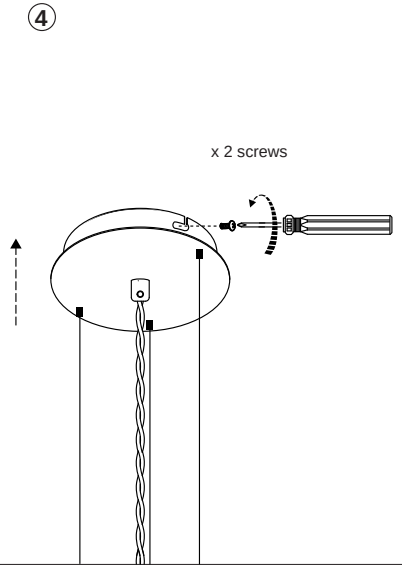
MUTE

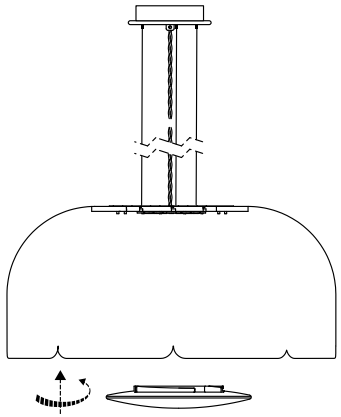


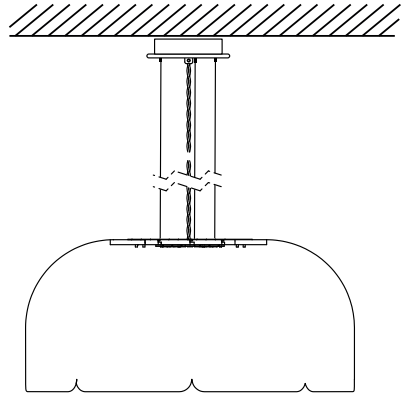












This product contains a light source of energy efficiency class D
Este producto contiene una fuente luminosa de la clase eficiencia energética D

repair service

Together we take care of the planet

Pobrano z mamadecor.pl



Together we take care of the planet.

Together we take care of the planet. This is why we reduce paper consumption. Please refer to the safety, maintenance and warranty instructions at www.faro.es. If you cannot access it, call us at +34 937 723 965 or write to export@faro.es.

Juntos cuidamos el planeta. Por eso reducimos el consumo de papel. Puedes consultar las instrucciones de seguridad, mantenimiento y garantï¿½ en www.faro.es. Si no puedes acceder, llï¿½anos al +34 902 165 166 o escrï¿½benos a faro@lorefar.com.

Junts cuidem el planeta. Per aixï¿½ reduï¿½ el consum de paper. Pots consultar les instruccions de seguretat, manteniment i garantia en www.faro.es. Si no hi pots accedir, telefona'ns al +34 902 165 166 o escriu-nos a faro@lorefar.com.

Ensemble, nous prenons soin de la planï¿½e. C'est pourquoi nous rï¿½duisons la consommation de papier. Veuillez-vous rï¿½fï¿½rer aux instructions de sï¿½curitï¿½, d'entretien et de garantie sur www.faro.es. Si vous ne pouvez pas y accï¿½der, appelez-nous au +34 937 723 965 ou ï¿½crivez ï¿½export@faro.es.

Insieme proteggiamo il pianeta. Questo ï¿½il motivo per il quale abbiamo ridotto il consumo di carta. Per favore, leggi le istruzioni sulla sicurezza, la manutenzione e la garanzia sul sito www.faro.es
Se non puoi accedere, chiamaci al +34 937 723 9ï¿½5 o scrivici a export@faro.es.

Juntos cuidamos do planeta. ï¿½por este motivo que reduzimos o consumo de papel. Consulte as instruï¿½ï¿½s de seguranï¿½, manutenï¿½ï¿½ e garantia em www.faro.es. Se nï¿½ conseguir aceder, ligue para +34 937 723 965 ou escreva para export@faro.es.

Gemeinsam sorgen wir uns um unseren Planeten. Deshalb reduzieren wir den Papierverbrauch. Bitte beachten Sie die Sicherheits-, Wartungs- und Garantiehinweise unter www.faro.es. Wenn Sie nicht darauf zugreifen kï¿½nen, rufen Sie uns unter +34 937 723 965 an oder schreiben Sie an export@faro.es.

We dragen samen zorg voor onze planeet. Daarom verminderen wij het papiergebruik. Raadpleeg de veiligheids-, onderhouds- en garantiehandleiding op www.faro.es. Kan u ze niet raadplegen? Bel ons op +34 937 723 965 of schrijf ons op export@faro.es.

ƶÙ¤ ű ɻ¢ɜÙ¤¢ɑgɛÅ Ű¢ɜ ´ə Ù ɜ¤ Ű ɑ. ũ¤Ù Ùgű ɲɜ Ű¢ɜ əɦɔ¢ ɛÅ¤ ı ɜɑgɛÅ Ű ɑɜ əÙÅÙ ɜ Ɣə ɤ ůɑ ɑÙ ɻ Å¤ ɑ ı. ƟÙ ɻÙəÙ ə¢ ɨ ɛÅ, Ù ɜÙÅÙ ɻ ɤ Å Å ů¤ ɑ ɑÙ¤ɑ ÙÅ ű ÙəÅ¤ Ù ɑ, ůgɜÙ ɻ ɑůɑɑ əÙ¤ Å ɔɔ ɨ ɑůɑɑ ůÅ ɑɜ ¤ůÅ¢ůÅə¤ũÙ www.faro.es. õ ɜ ũÅɜ ɛ´ɑ ɻ Å¤ÅÅ ɜÙ Ù´ əəÙ ɻ ůÅÅÅ ´ ɻɦůbÙůɑ, Ůɑəů ű ɤ ɜ ɻ ůÅÅ ɛÙɑ ůÅ¢ +34 937 723 965 ɻ ɔ ɻ Ɣ ɣ ÅÅ ɛÙɑ ůÅ¢ export@faro.es.

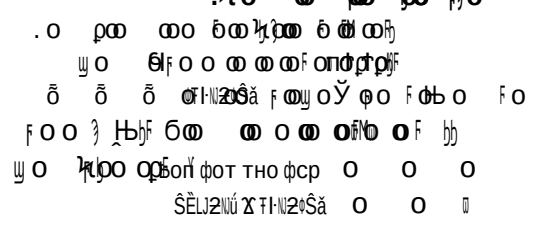
ɻɑʒɻɦ¤ɬs ɑɜɻ ɦɻ ɑ¤ɑɻɑɑʒ ʟ0 ɬɑɑ¤ɻɻs. ɻ¤ɬs ɬɑɬs¤ɻɑʒ ɬ ɑʒ ʳ ɦɻɬs¢¤ɑ0 ʰ0 ɻɑʒ ɬɑɬs¤ɬ¤ɻɻ ɑɜɻ ɑ¤ɑɻ ɻ ʙ¤ɑʒɻɑɑ ɑɜ. ɻɬs ɤ0ɑ¤ɻ ɑ ɦɬs0, ɬs ʙɬ¤0s ɑɬs ɻɦ ʲ ɕ ɑɑɦɬs¤ɻ ɑ ɕ ɑ ʷ ɑʒ ɬɑɬs ʙ ɻ ɻ ɬs ɬ0ɦɑɬsɦɬs ɑ, ɬs ɻ ɔ¤ɑɑ ɻ ɻɦ ɕɬs¤ɑʒ ɬs ʙɦɑʒ ɻ ʳ ɑ0¤ɑ0ɑɬs ɑ ɑ ʙ ɦ0 ɔ ɬs ɻ www.faro.es. ɾɦɑʒ ɑ ʳ ɑ¤ɻ ɑʒɬs ɤ ɻ ɬs ɻ ɬɬs¤ɑʒ ɑ ɕ ɑ ɻ ɻ ɑʒ ɬ ɦɬs ɬ ɑ, ɬɬs ɻ ɬs ¤ɑ ɑʒɬs ɻ ɻ ɑ¤ɑ0ʒ ɬɬs ɬs ɻ ɑ¤ɻ ɻ ɬ ɬs¤ɑʒ +34 937 723 965 ɑɑʒɑ ɑ0ɬɑ ʰ ɑɬs ɻ ɑ¤0 export@faro.es.

Spoleļnŋ peļujeme o planetu. Proto omezujeme spotřebu papïï¿½. Přečtěte si, prosïï¿½, pokyny tïï¿½kajïï¿½cï bezpečnosti, ïï¿½ržby a zïï¿½ky na www.faro.es. Pokud na strïï¿½ky nemïï¿½ přïï¿½up, zavolejte nïï¿½ na tel. +34 937 723 965 nebo napište na export@faro.es.

Razem dbamy o planetň. Dlatego zmniejszamy zużycie papieru. Proszę zapoznać się z instrukcjami bezpieczeństwa, konserwacji i gwarancji na www.faro.es. Jeśli nie możesz uzyskać do niego dostępu, zadzwoń do nas pod numer +34 937 723 965 lub napisz na adres export@faro.es.

ʅ0ɻʜɑ¢ɬs ɑ¢ɑɻ ɦɻ ɻ ɑ¤ɑɑɻɑɑʒ ʟ0 ɬɑɑ0¤ɻɻs0. Ето защо намаляваме консумацията на хартия. Моля, направете справка с инструкциите за безопасност, поддръжка и гаранция на www.faro.es. Ако нямате достъп до сайта, обадете ни се на +34 937 723 965 или пишете на export@faro.es.

Spolo¦ne sme sa po araš o tejto plan®te. To je dïï¿½vod, prečo sme znïï¿½ spotrebu papiera. Pozri pokyny k bezpečnosti, ïï¿½ržby a zïï¿½ky na www.faro.es. Ak nemïï¿½ete pristupovať, zavolajte na telefïï¿½nne čïï¿½slo +34 937 723 965 alebo pïï¿½te n export@faro.es.



LOREFAR, SL
Dinàmica nº1
Polígono Industrial Santa Rita
08755 Castellbisbal
Barcelona, Spain

www.faro.es